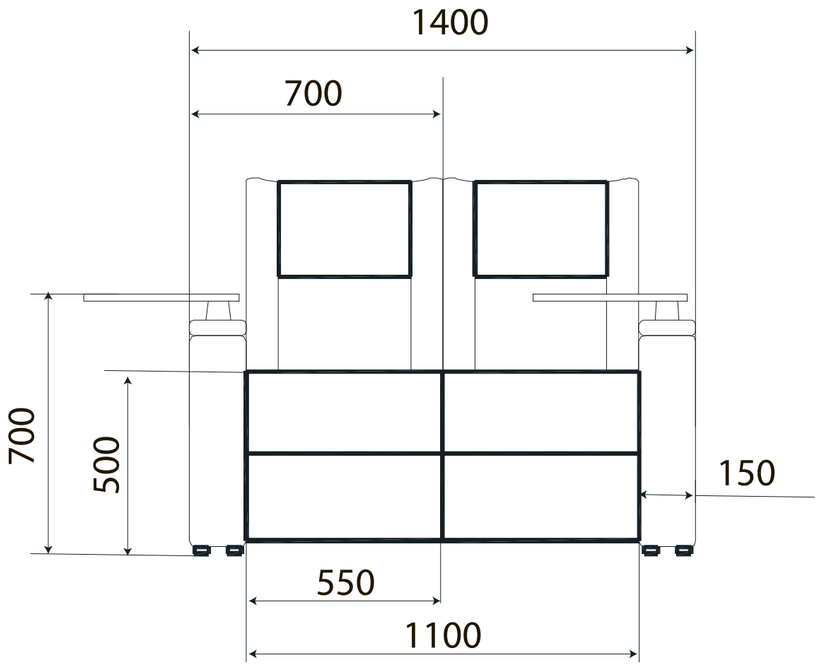
1400
700
700
500
150
550
1100

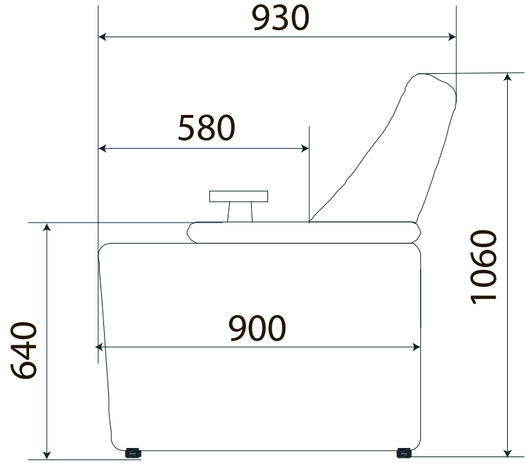
930
580
640
900
1060

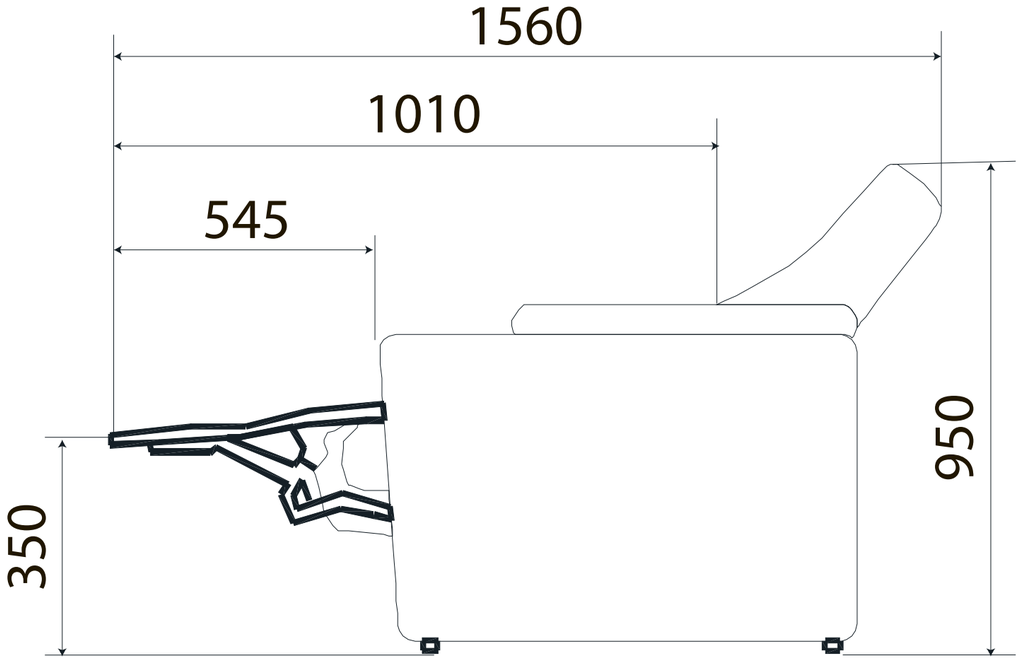
1560
1010
545
350
950